POSA DI CONDOTTE D'ACQUEDOTTO
sezione di posa tipo su strada comunale

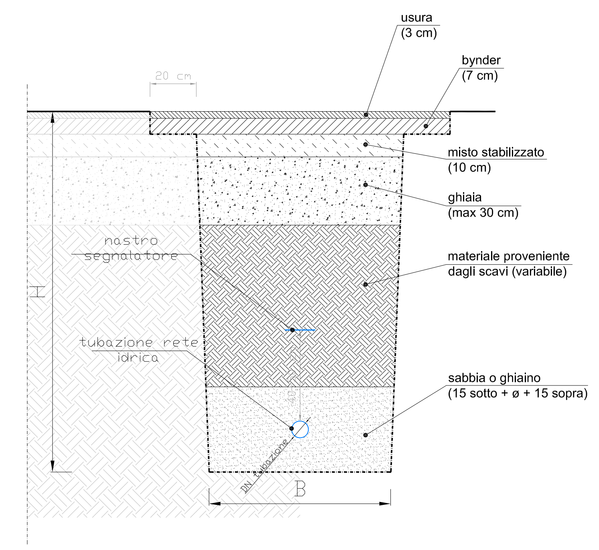

DIAMETRO CONDOTTE	B	H
fino a ø63 mm	0,40 m	1,10 m
da ø80 a ø225 mm	0,60 m	1,30 m
da ø250 a ø315 mm	0,70 m	1,40 m
da ø350 a ø400 mm	0,80 m	1,50 m

INCLINAZIONE PARETI DELLO SCAVO: in base alla natura e consistenza del terreno (convenzionalmente pari a 0°)

LETTO DI POSA: 15 cm di sabbia o ghiaietto sotto la tubazione

RICOPRIMENTO: 15 cm oltre la generatrice superiore della tubazione

SCARICO DI CONDOTTE IN ACCIAIO o PEAD CON FONDO DISPERDENTE

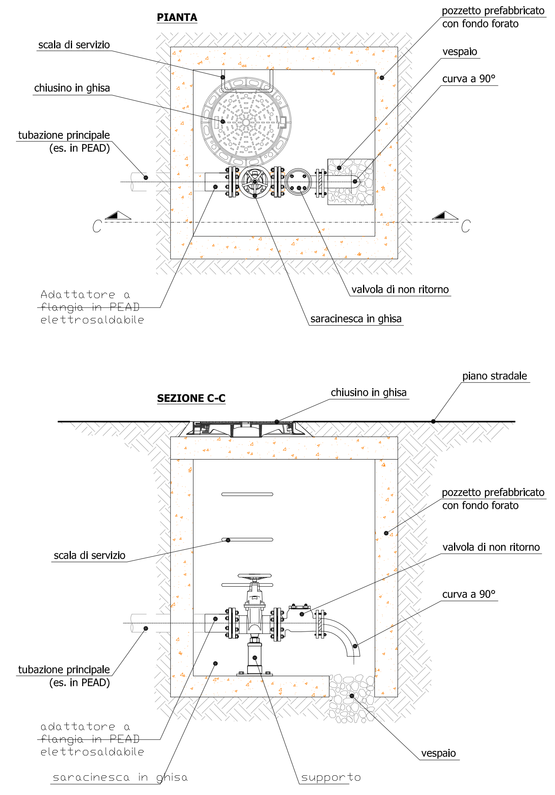

PARTICOLARE COSTRUTTIVO SARACINESCA DI LINEA CON ASTA DI MANOVRA (su tubazione in PEad)

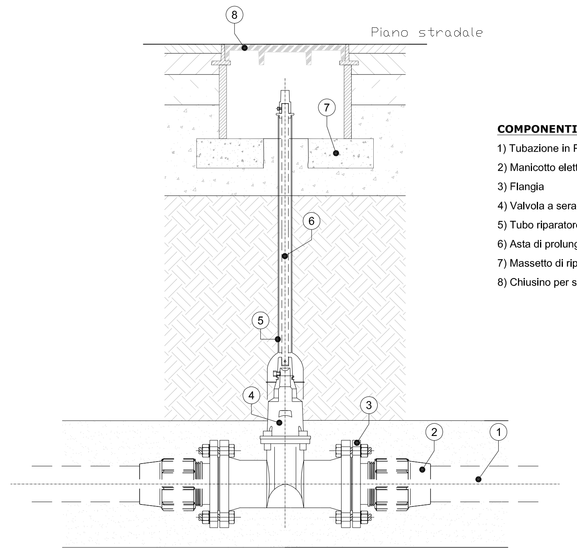

COMPONENTI TECNICI

1) Tubazione in PEad ø110 mm PN16
2) Manicotto elettrosaldabile
3) Flangia
4) Valvola a saracinesca a corpo ovale/piatto
5) Tubo riparatore (solitamente in polietilene)
6) Asta di prolunga per saracinesche sottosuolo
7) Massetto di ripartizione
8) Chiusino per saracinesca sottosuolo cm 40x40

ALLACCIAMENTO IN NICCHIA

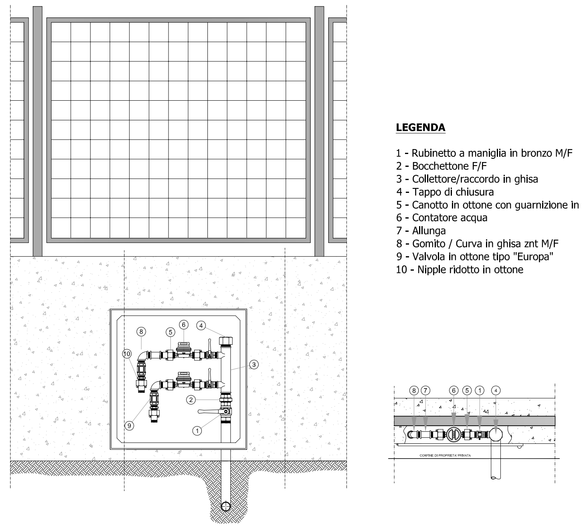

LEGENDA

1 - Rubinetto a maniglia in bronzo M/F
2 - Bocchettone F/F
3 - Collettore/raccordo in ghisa
4 - Tappo di chiusura
5 - Canotto in ottone con guarnizione in cuoio e girello in ottone
6 - Contatore acqua
7 - Allunga
8 - Gomito / Curva in ghisa ant M/F
9 - Valvola in ottone tipo "Europa"
10 - Nipple ridotto in ottone

SEZIONE B-B (STRADA di Lottizzazione)
SCALA 1:40

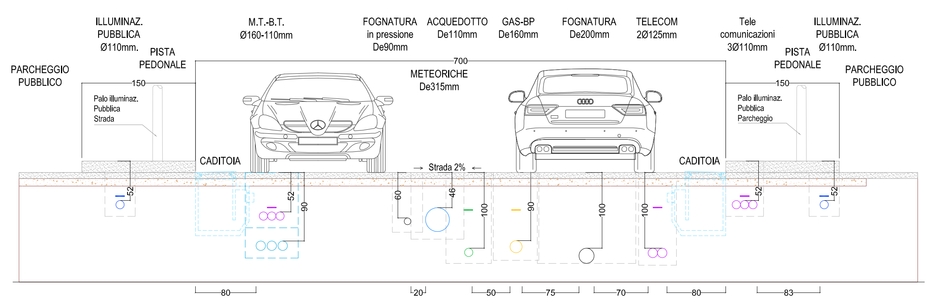

SEZIONE C-C (STRADA di Lottizzazione)
SCALA 1:40

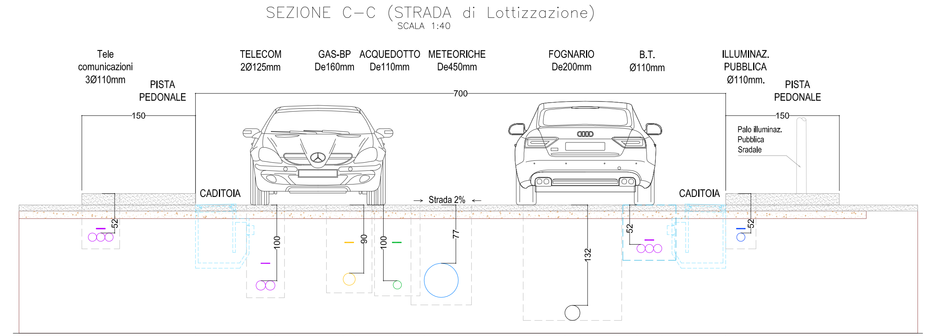

SEZIONE D-D (STRADA di Lottizzazione)
SCALA 1:40

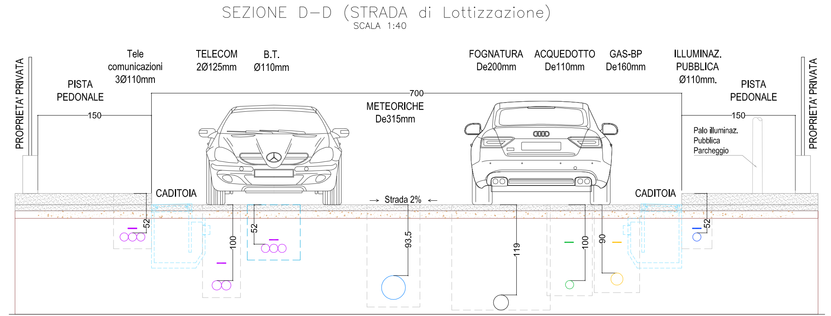

PARTICOLARE IDRANTE SOPRASUOLO (UNI 70)

COMPONENTI TECNICI

1) Tubazione in PeAD
2) Valvola a saracinesca a corpo piatto/ovale
3) Valvola di non ritorno tipo "Venturi"
4) Curva flangiata con piede a 90°
5) Idrante soprasuolo
6) Chiusino 700x700 mm (misure esterne)
7) Zoccolo in CLS

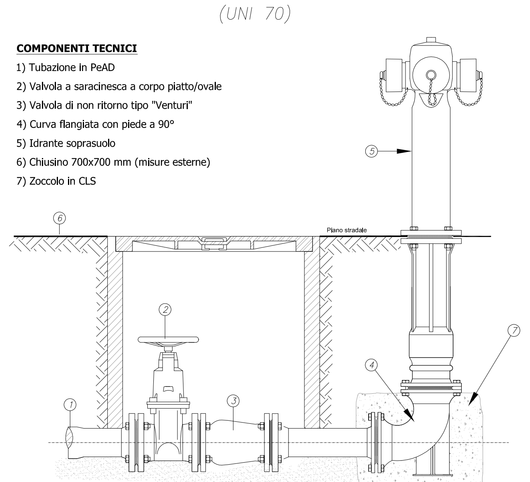

SEZIONE ALLACCIO ALLA RETE IDRICA: allaccio su condotta in PEAD (con chiusura stradale)

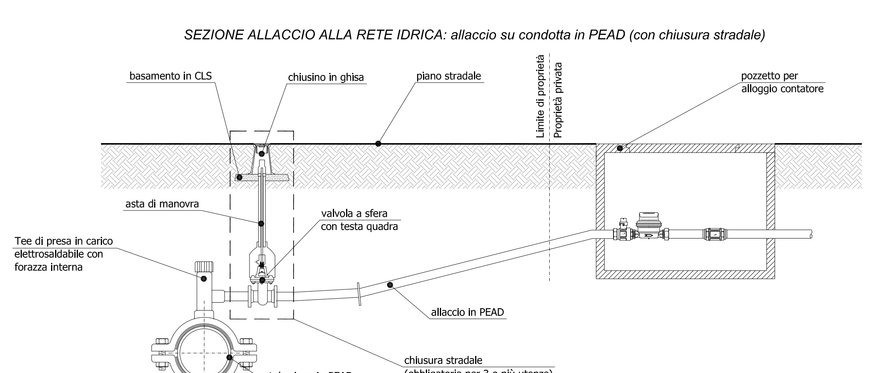

PRESA IN CARICO CONDOTTE IN PEAD

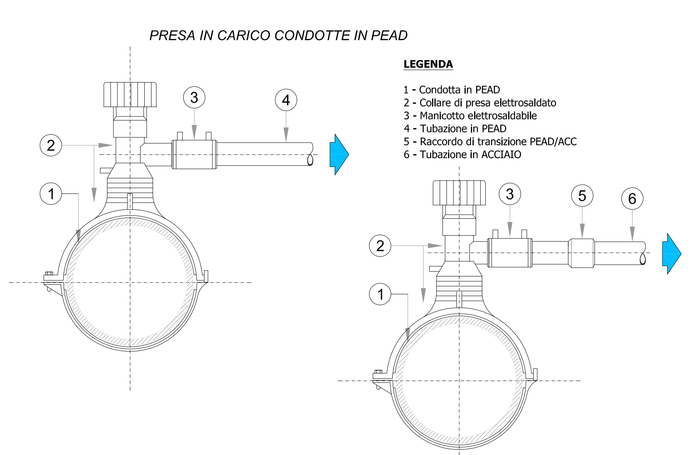

LEGENDA

1 - Condotta in PEAD
2 - Collare di presa elettrosaldato
3 - Manicotto elettrosaldabile
4 - Tubazione in PEAD
5 - Raccordo di transizione PEAD/ACC
6 - Tubazione in ACCIAIO

LEGENDA

- TUBAZIONE RETE ACQUEDOTTO ESISTENTE
- NUOVA RETE ACQUEDOTTO TUBAZIONE IN PEad PN16
- GRUPPO CONTATORI POSIZIONATO ALL'ESTERNO DELLA PROPRIETA'
- IDRANTE SOPRASUOLO UNI 70
- SARACINESCA FLANGIATA PER RETE ACQUEDOTTO
- SCARICO ACQUEDOTTO
- OPERE DI SOSTENIBILITA' NON PREVISTE NELL'APPALTO

Michele arch. Segala Alfredo arch Pasquetto

COMUNE DI VERONA
PROVINCIA DI VERONA

tavola
TAVOLA 09-C.02
ZONIFICAZIONE E VINCOLI PROGETTO
PALAZZINA 269+122_PUA

revisione
01 - 04.03.2013
02 - 28.03.2013
03 -
04 -

scala
1:500

disegno
in.tec TECNOLOGIE INTEGRATE

data 10.11.2012

aggiornato 28.03.2013

file
PALAZZINA_269+122_PUA_TAV.09C.02.DWG

PIANO URBANISTICO ATTUATIVO PALAZZINA 269+122

collaboratori

INFRATEC consulting engineering S.r.l.	viabilità
IN.TEC tecnologie integrate s.r.l.	infrastrutture
STUDIO NUCCI & ASSOCIATI	geologia
GEOM. PIPPA LUCIO	topografia

oggetto
OPERE DI URBANIZZAZIONE
PLANIMETRIA DI PROGETTO
IMPIANTO RETE ACQUEDOTTO

ORDINE DEGLI ARCHITETTI PIANIFICATORI PAESAGGISTI E CONSERVATORI VERONA
Michele Segala
ARCHITETTO

progettista	Arch. Michele Segala
progettista	Arch Alfredo Pasquetto
direttore dei lavori	Arch. Michele Segala
committente	SISTEMA S.P.A. e CATERINA S.r.l.

ORDINE DEGLI ARCHITETTI PIANIFICATORI PAESAGGISTI E CONSERVATORI VERONA
Alfredo Sergio Pasquetto
ARCHITETTO

Questo disegno non si può riprodurre nè copiare, nè comunicare a terze persone ed a coloro concorrenti senza il nostro consenso (agirà a tutela della proprietà industriale e sulla tutela delle opere dell'ingegno)